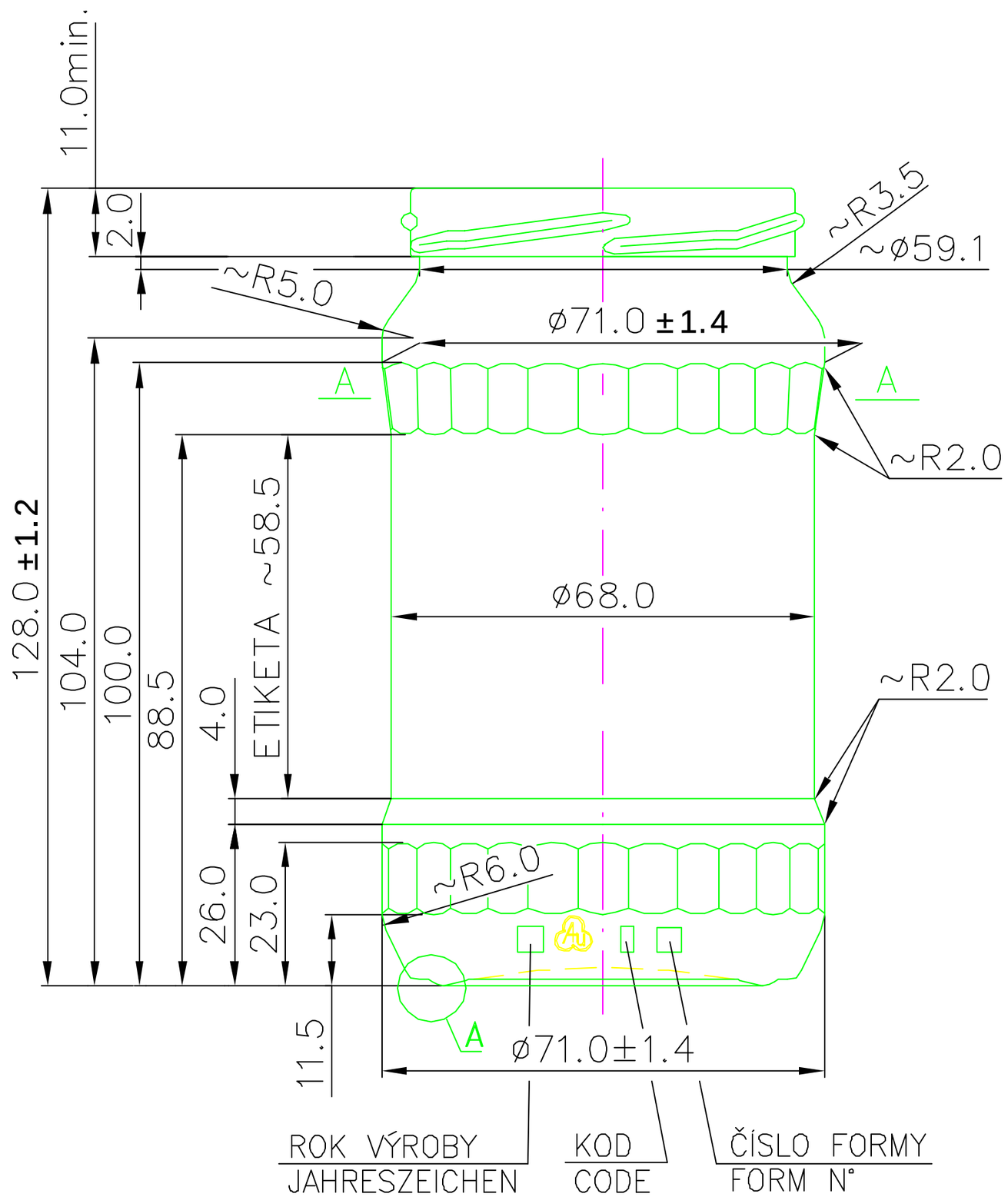

ŘEZ A–A

26 DRÁŽEK PO OBVODĚ
26 FACETTEN AM UMFANG

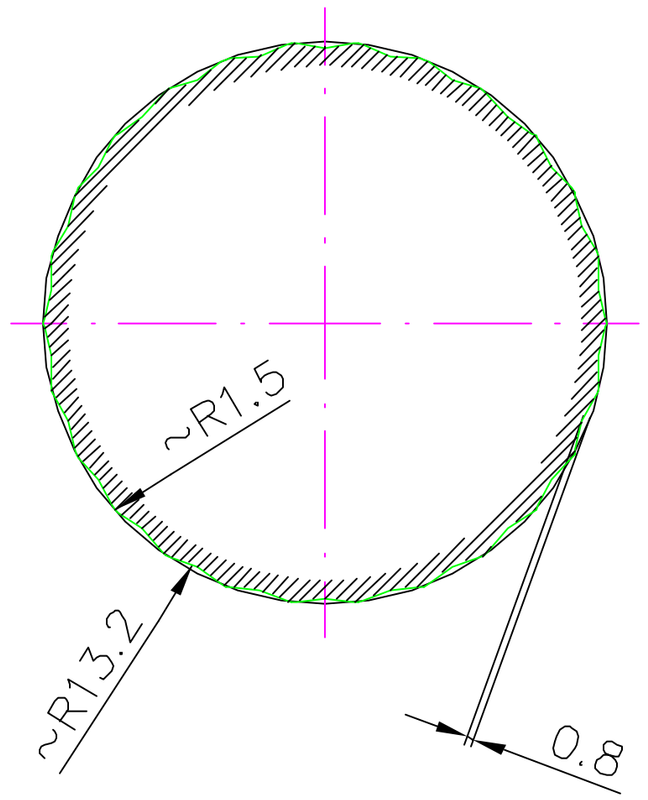

PROVEDENÍ DNA
BODEN AUFMACHUNG

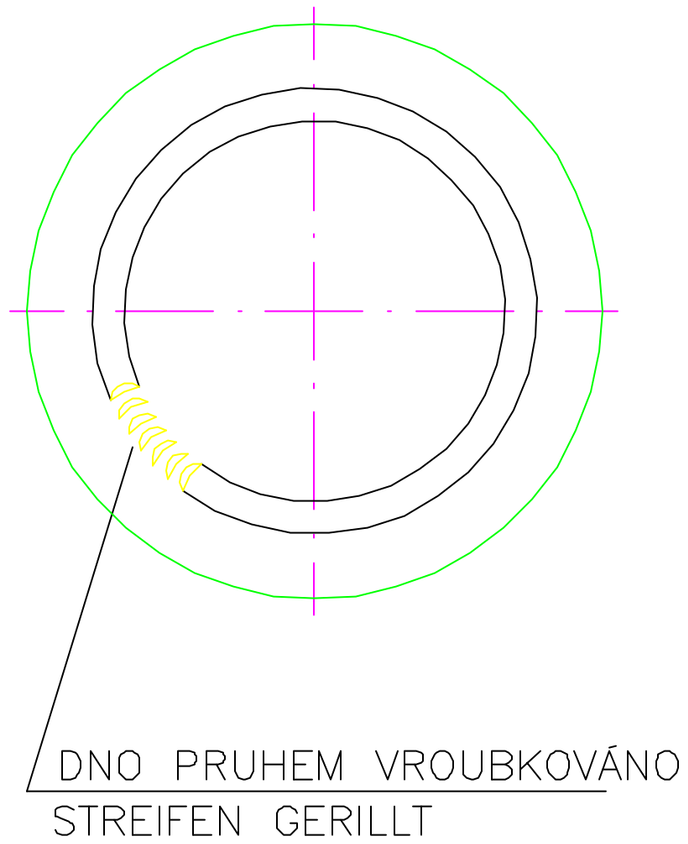

KONTROLNÍMI ROZMĚRY VÝROBKU JSOU POUZE ROZMĚRY A HODNOTY UVEDENÉ NA VÝKRESE S TOLERANCÍ. OSTATNÍ ROZMĚRY JSOU DOPORUČENY PRO KONSTRUKCI FOREM.

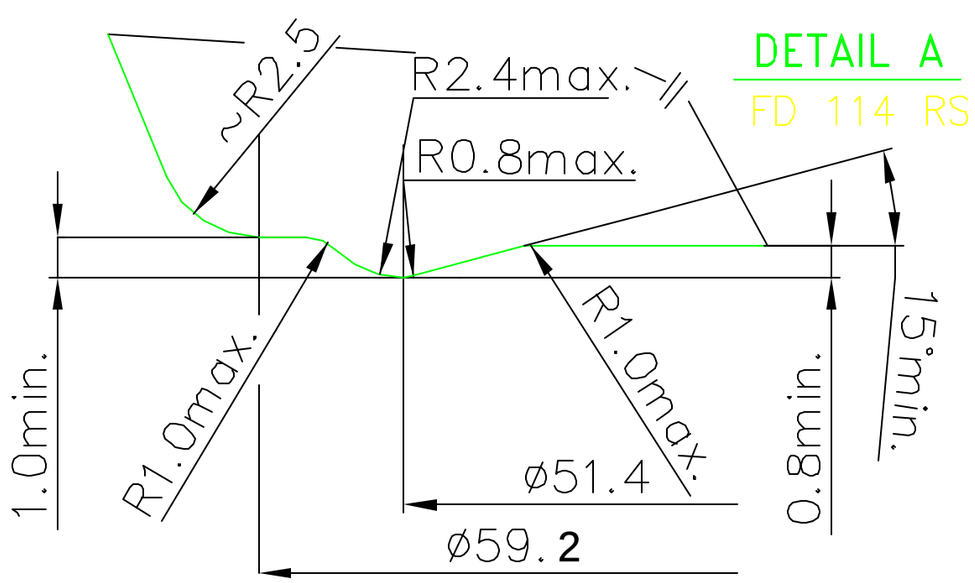

DETAIL A
FD 114 RS

PROVEDENÍ DRUHÉ STRANY LAHVE
AUSFÜHRUNG DER RÜCKSEITE

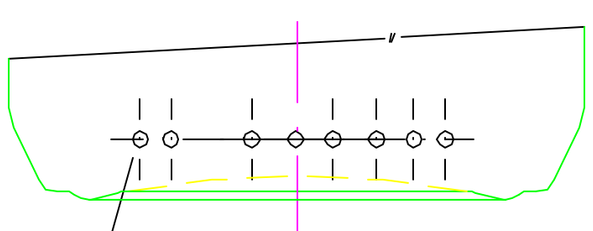

KOD ČÍSLA FORMY
CODE FORM N°

JMENOVITÝ OBJEM NENNINHALT			
SKUTEČNÝ OBJEM INHALT RANDVOLL	370ml±10ml		
HMOTNOST GEWICHT	~200g		
ÚSTÍ–VÝKRES MUNDUNG ZEICHNUNG	949080 T066		
BARVA SKLA GLASSFARBE	bílá weiss		
DATUM DATE	19.3.99	KRESLIL GEZEICHNET	Snížková
AUTOR AUTOR	Snížková	KONTROLOVAL KONTROLLIERT	
VZOREK–VÝKRES MUSTER ZEICHNUNG		SCHVÁLIL GENEHMIGT	

FACETTE 370ml

AVIRUNION
a.s.
DUBÍ U TEPLIC

991210